WIENER
·GTV·
DESIGN

POSTSPARKASSE

TECHNISCHES BLATT
SCHEDA TECNICA
DATA SHEET
FICHE TECHNIQUE

POSTSPARKASSE

DESIGN OTTO WAGNER, 1906

Bugholzarmstuhl aus Buche. Sitz aus Schichtholz mit Lochmuster oder gepolstert. Mit oder ohne Aluminiumbeschläge.

Poltroncina in faggio curvato. La seduta è disponibile in multistrato traforato o imbottita. Disponibile con o senza dettagli in alluminio.

Bent beech-wood armchair. With perforated plywood or upholstered seat. Available with or without aluminum details.

Petit fauteuil en hêtre cintré. Assise en contreplaqué ajouré ou rembourrée. Disponible avec ou sans les détails en aluminium.

PTPSTKLGN

Dimensions mm.
height 790 | width 560 | depth 590

PTPSTKTES

Dimensions mm.
height 790 | width 560 | depth 590

PTPSTKLGA

Dimensions mm.
height 790 | width 560 | depth 590

PTPSTKTEA

Dimensions mm.
height 790 | width 560 | depth 590

	mm	inch
H	790	31,1
L	560	22
P	590	23,2
Hs	470	18,5
Hb	790	31,1

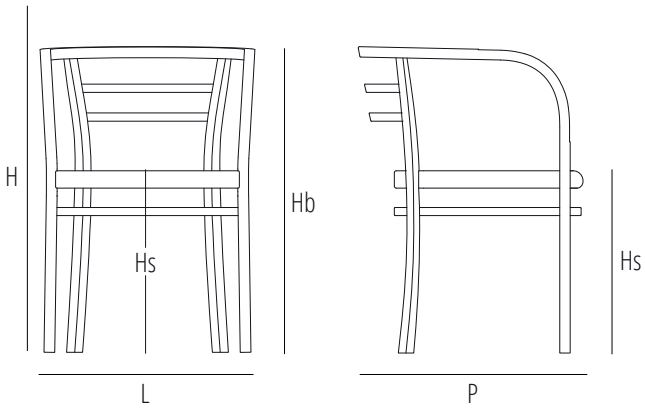

1

max 1

0,36

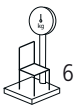
6

9

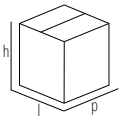

mm - inch
h 960 - 37,7
l 620 - 24,4
p 600 - 23,6

	mm	inch
H	790	31,1
L	560	22
P	590	23,2
Hs	470	18,5
Hb	790	31,1

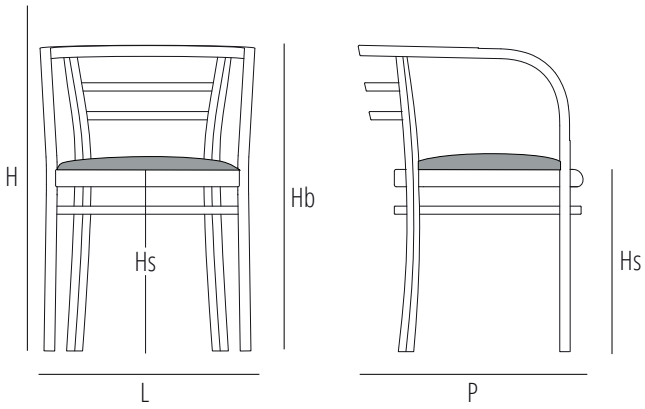

1

max 1

0,36

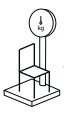
7

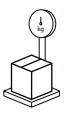
10

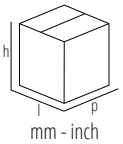

mm - inch
h 960 - 37,7
l 620 - 24,4
p 600 - 23,6

	mm	inch
H	790	31,1
L	560	22
P	590	23,2
Hs	470	18,5
Hb	790	31,1

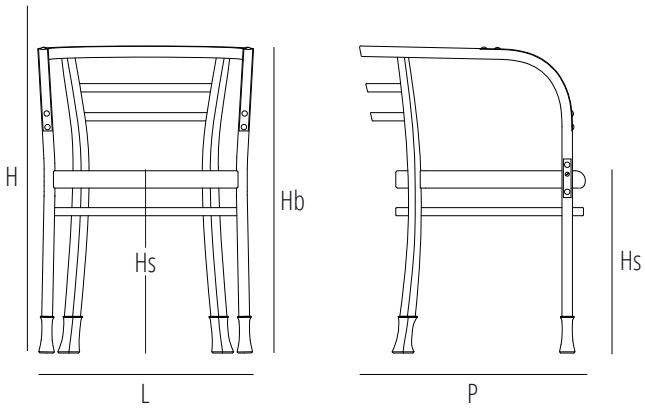

1 max 1 0,36 6,5 9,5

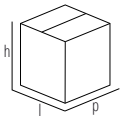

mm - inch
h 960 - 37,7
l 620 - 24,4
p 600 - 23,6

	mm	inch
H	790	31,1
L	560	22
P	590	23,2
Hs	470	18,5
Hb	790	31,1

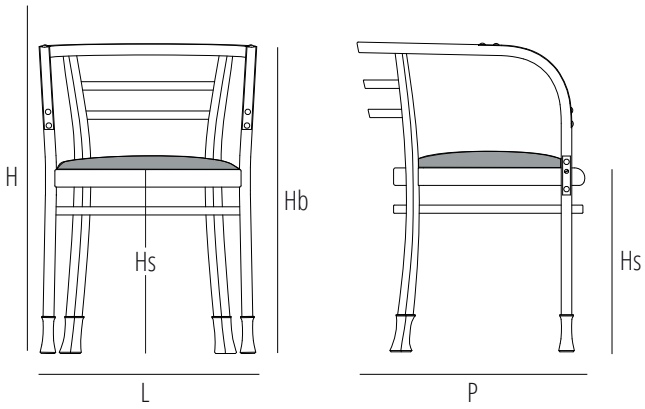

1 max 1 0,36 7,5 10,5

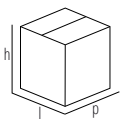

mm - inch
h 960 - 37,7
l 620 - 24,4
p 600 - 23,6

Verfuegbare Ausfuehrungen
Finiture disponibili
Available finishes
Finitions disponibles

WOOD

B01 FAGGIO NATURALE

B03 NOCE SCURO

B04 WENGÈ

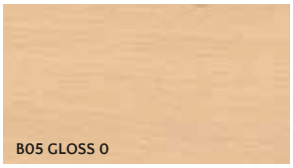
B05 GLOSS 0

CLASSIC

C01 - RAL 9005 NERO

C02 - RAL 9010 BIANCO

Gebrüder Thonet Vienna GmbH
Prinz Eugen Straße 42
1040 Wien (AT)

www.gebruederthonetvienna.com

Offices of the trademarks' licensee
Production Furniture International S.p.A.
Via Foggia, 23/H
10152 Torino (TO) Italy
Phone: 0039 011 0133330 - info@gebruederthonetvienna.com