WAGASA

DESIGN SERVOMUTO, 2017

Stehlampe mit Sockel aus Carrara-Marmor und Stele aus schwarz lackierter Buche. Lampenschirm aus Gewebe mit Einsätzen von Wiener Geflecht.

Lampada da terra con basamento in marmo Carrara e stelo in legno di faggio laccato nero. Paralume in tessuto con inserti in paglia di Vienna

Floor lamp with Carrara marble base and pole in black lacquered beech wood. Lampshade in fabric with woven cane trim.

Lampe de plancher à base en marbre de Carrare et à tige noir en bois de hêtre noir laqué. Abat-jour en tissu avec empiècements en paille de Vienne.

Pendelleuchte. Lampenschirm aus Gewebe mit Einsätzen von Wiener Geflecht.

Lampada da sospensione. Paralume in tessuto con inserti in paglia di Vienna.

Suspended lamp. Lampshade in fabric with woven cane trim.

Lampe à suspension. Abat-jour en tissu avec empiècements en paille de Vienne.

LPWAGATES

Dimensions mm.
height 1720 | width 650 | depth 650

LSWAGATES

Dimensions mm.
height 500 | width 650 | depth 650

	mm	inch
H	1720	67,7
L	650	25,5
P	650	25,5
Hs		
Hb		

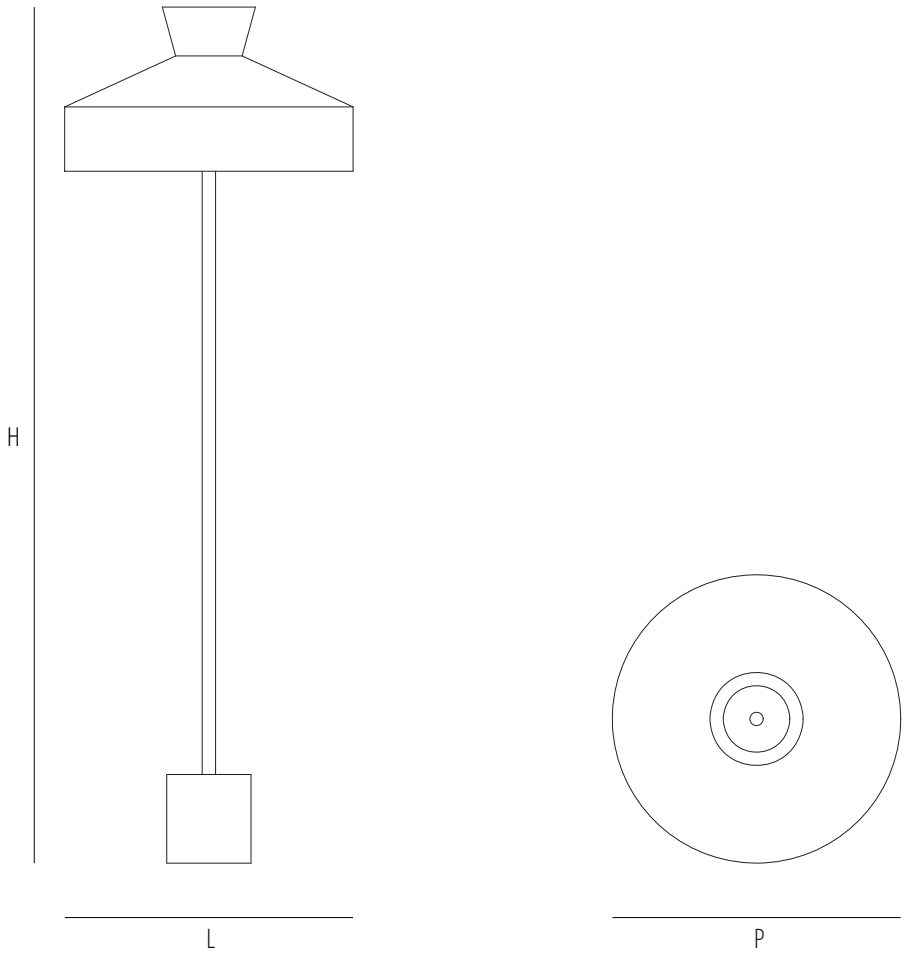

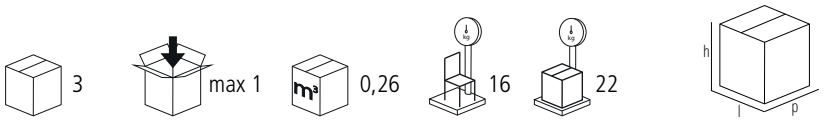

	mm - inch
BASE	h 240 - 9,4 l 240 - 9,4 p 240 - 9,4
POLE	h 1580 - 62,2 l 200 - 7,8 p 200 - 7,8
LAMPSHADE	h 400 - 15,7 l 670 - 26,3 p 670 - 26,3

mm	inch
500	19,6
650	25,5
650	25,5

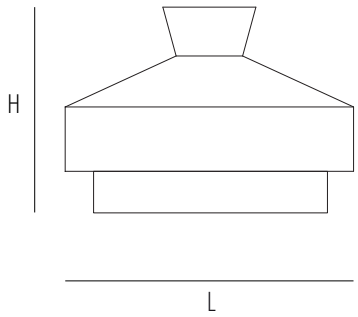

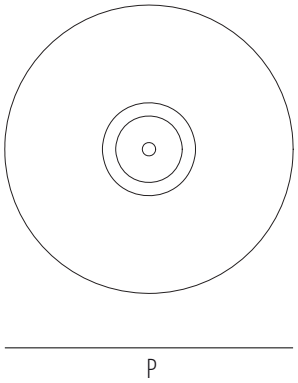

1

max 1

0,27

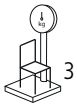
3

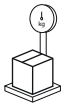
7

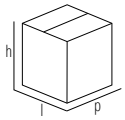

mm - inch
h 580 - 22,8
l 680 - 26,7
p 680 - 26,7